1	DE Montage- und Bedienungsanleitung	EN Assembly and operating instructions	FR Instructions de montage et d'utilisation	IT Istruzioni di montaggio e d´utilizzo	NL Montage- en gebruiksaanwijzing	PL Instrukcja montażu i obsługi
	DRUCKREGLER für Gewerbe und Industrie	**PRESSURE REGULATORS for commercial and industrial applications**	**DÉTENDEUR DE PRESSION pour le commerce et l'industrie**	**REGOLATORE DI PRESSIONE per esercizi commerciali e settore industriale**	**DRUKREGELAAR voor nijverheid en industrie**	**REDUKTOR CIŚNIENIA dla rzemiosła i przemysłu**
	ZU DIESER ANLEITUNG	**ABOUT THIS MANUAL**	**À PROPOSE DE CETTE NOTICE**	**NOTA SULLE PRESENTI ISTRUZIONI**	**OVER DEZE HANDLEIDING**	**NA TEMAT NINIEJSZEJ INSTRUKCJI**
	• Diese Anleitung ist ein Teil des Produktes. • Für den bestimmungsgemäßen Betrieb und zur Einhaltung der Gewährleistung ist diese Anleitung zu beachten und dem Betreiber auszuhändigen. • Während der gesamten Benutzung aufbewahren. • Zusätzlich zu dieser Anleitung sind die nationalen Vorschriften, Gesetze und Installationsrichtlinien zu beachten.	• This manual is part of the product. • This manual must be observed and handed over to the operator to ensure that the component operates as intended and to comply with the warranty terms. • Keep it in a safe place while you are using the product. • In addition to this manual, please also observe national regulations, laws, and installation guidelines.	• La présente notice fait partie intégrante du produit. • Cette notice doit être observée et remise à l'exploitant en vue d'une exploitation conforme et pour respecter les conditions de garantie. • À conserver pendant toute la durée d'utilisation. • Outre cette notice, les prescriptions, lois et directives d'installation nationales doivent être respectées.	• Queste istruzioni sono parte integrante del prodotto. • Per garantire un funzionamento conforme alla destinazione d'uso e per non compromettere la validità della garanzia, è necessario attenersi alle presenti istruzioni e consegnarle al gestore. • Conservarle per tutto il periodo di utilizzo. • Oltre alle presenti istruzioni, osservare le disposizioni, le leggi e le direttive di installazione valide nel Paese di utilizzo.	• Deze handleiding maakt deel uit van het product. • Voor het beoogde gebruik en om te voldoen aan de garantie deze handleiding moet in acht worden genomen en aan de gebruiker worden overhandigd. • Bewaren gedurende de gehele gebruiksduur. • Neem naast deze handleiding ook de nationale voorschriften, wetten en installatierichtlijnen in acht.	• Niniejsza instrukcja stanowi część produktu. • Aby eksploatować urządzenie zgodnie z przeznaczeniem i zachować rękojmia, należy przestrzegać wskazówek zawartych w niniejszej instrukcji i przekazać ją użytkownikowi. • Należy zachować ją przez cały okres użytkowania. • Poza instrukcją należy przestrzegać krajowych przepisów, ustaw i wytycznych dotyczących instalacji.
	SICHERHEITSBEZOGENE HINWEISE	**SAFETY ADVICE**	**CONSIGNES DE SÉCURITÉ**	**AVVERTENZE SULLA SICUREZZA**	**VEILIGHEIDSVOORSCHRIFTEN**	**WSKAZÓWKI DOTYCZĄCE BEZPIECZEŃSTWA**
	• Ihre Sicherheit und die Sicherheit anderer ist uns sehr wichtig. • Wir haben viele wichtige Sicherheitshinweise in dieser Montage- und Bedienungsanleitung zur Verfügung gestellt. • Lesen und beachten Sie alle Sicherheitshinweise sowie Hinweise. ⚠ Dies ist das Warnsymbol. Dieses Symbol warnt vor möglichen Gefahren, die den Tod oder Verletzungen für Sie und andere zur Folge haben können. Alle Sicherheitshinweise folgen dem Warnsymbol, auf dieses folgt entweder das Wort **„GEFAHR", „WARNUNG"** oder **„VORSICHT"**. Diese Worte bedeuten: **⚠GEFAHR** bezeichnet eine **Personengefährdung** mit einem **hohen Risikograd**. → Hat **Tod** oder eine **schwere Verletzung** zur Folge. **⚠WARNUNG** bezeichnet eine **Personengefährdung** mit einem **mittleren Risikograd**. → Hat **Tod** oder eine **schwere Verletzung** zur Folge. **⚠VORSICHT** bezeichnet eine **Personengefährdung** mit einem **niedrigen Risikograd**. → Hat eine **geringfügige** oder **mäßige Verletzung** zur Folge. ***HINWEIS*** bezeichnet einen **Sachschaden**. → Hat eine **Beeinflussung** auf den laufenden Betrieb.	• Your safety and the safety of others are very important to us. • We have provided many important safety messages in this assembly and operating manual. • Always read and obey all safety messages. ⚠ This is the safety alert symbol. This symbol alerts you to potential hazards that can kill or hurt you and others. All safety messages will follow the safety alert symbol and either the word **"DANGER", "WARNING",** or **"CAUTION"**. These words mean: **⚠DANGER** describes a **personal hazard** with a **high degree of risk.** → May result in **death or serious injury.** **⚠WARNING** describes a **personal hazard** with a **medium degree of risk.** → May result in **death or serious injury.** **⚠CAUTION** describes a **personal hazard** with a **low degree of risk.** → May result in **minor** or **moderate injury.** ***NOTICE*** describes **material damage.** → Has an **effect** on ongoing operation.	• Nous attachons une importance cruciale à votre sécurité et à celle d'autrui. • Aussi avons-nous mis à votre disposition, dans cette notice de montage et d'utilisation, un grand nombre de consignes de sécurité des plus utiles. • Veuillez lire et observer toutes les consignes de sécurité ainsi que les avis. ⚠ Voici le symbole de mise en garde. Il vous avertit des dangers éventuels susceptibles d'entraîner des blessures ou la mort – la vôtre ou celle d'autrui. Toutes les consignes de sécurité sont précédées de ce symbole de mise en garde, lui-même accompagné des mots **« DANGER », « AVERTISSEMENT »** ou **« ATTENTION »**. Voici la signification de ces termes : **⚠DANGER** signale un **danger pour une personne** comportant **un niveau de risque élevé**. → Peut entraîner **la mort ou une blessure grave.** **⚠AVERTISSEMENT** signale un **danger pour une personne** comportant un niveau de risque moyen. → Peut entraîner **la mort ou une blessure grave.** **⚠ATTENTION** signale un **danger pour une personne** comportant **un niveau de risque faible**. → Peut entraîner **une blessure légère à moyenne.** ***AVIS*** signale un **dommage matériel**. → Une **influence** sur l'exploitation.	• Attribuiamo grande importanza alla sicurezza vostra e di chi vi circonda. • Per questo, nelle presenti istruzioni di montaggio e di utilizzo abbiamo raccolto tante importanti avvertenze per la sicurezza. • Vi invitiamo a leggere e osservare tutte le avvertenze e indicazioni fornite. ⚠ Questo è un simbolo di avvertenza. Esso richiama la vostra attenzione su potenziali pericoli che possono provocare la morte o lesioni all'utilizzatore e ad altre persone. Tutte le avvertenze per la sicurezza sono precedute dal simbolo di avvertenza, il quale è a sua volta preceduto dal termine **"PERICOLO", "AVVERTENZA"** o **"ATTENZIONE"**. Detti termini hanno il seguente significato: **⚠PERICOLO** indica un **pericolo per le persone** con un **grado di rischio elevato**. → Può comportare **conseguenze fatali** o **lesioni gravi**. **⚠AVVERTENZA** indica un **pericolo per le persone** con un **grado di rischio medio**. → Può comportare **conseguenze fatali** o **lesioni gravi**. **⚠ATTENZIONE** indica un **pericolo per le persone** con un **grado di rischio esiguo**. → Può comportare una **lesione** di entità lieve o **media**. ***NOTA*** indica un **danno materiale**. → **Influisce** sul funzionamento dell'impianto.	• Wij hechten veel waarde aan uw veiligheid en die van anderen. • Daarom hebben we in deze montage- en gebruiksaanwijzing veel belangrijke veiligheidsvoorschriften opgenomen. • Wij verzoeken u alle veiligheidsvoor-schriften en overige instructies te lezen en op te volgen. ⚠ Dit is het waarschuwingssymbool. Dit symbool waarschuwt u voor mogelijke gevaren die zowel voor u als voor anderen de dood of verwondingen tot gevolg kunnen hebben. Alle veiligheidsvoorschriften worden aangegeven met een waarschuwingssymbool, gevolgd door het woord **"GEVAAR", "WAARSCHUWING"** of **"VOORZICHTIG"**. Deze woorden betekenen: **⚠GEVAAR** wijst op **gevaar voor personen** met een **hoog risico**. → Heeft de **dood of zware verwondingen** tot gevolg. **⚠WAARSCHUWING** wijst op **gevaar voor personen** met een **gemiddeld risico**. → Heeft de **dood of zware verwondingen**tot gevolg. **⚠VOORZICHTIG** wijst op **gevaar voor personen** met een **laag risico**. → Heeft lichte of **matige verwondingen** tot gevolg. ***LET OP*** wijst op mogelijke **materiële schade**. → Heeft **invloed** op het lopende bedrijf.	Bezpieczeństwo użytkownika i osób trzecich jest dla nas niezwykle istotne. W niniejszej instrukcji montażu i obsługi zawarliśmy wiele ważnych wskazówek dotyczących bezpieczeństwa. • Należy przeczytać i przestrzegać wszystkich zasad bezpieczeństwa i innych wskazówek. ⚠ Jest to symbol ostrzeżenia. Ten symbol ostrzega przed możliwymi zagrożeniami, które mogą doprowadzić do śmierci lub obrażeń ciała użytkownika lub osób trzecich. Wszystkie zasady bezpieczeństwa poprzedzone są symbolem ostrzeżenia, za którym pojawia się jedno ze słów: **„NIEBEZPIECZEŃSTWO"**, **„OSTRZEŻENIE"** lub **„PRZESTROGA"**. Te słowa oznaczają: **⚠NIEBEZPIECZEŃSTWO** oznacza **zagrożenie dla ludz** o **wysokim stopniu ryzyka**. → Powoduje **śmierć lub ciężkie obrażenia ciała.** **⚠OSTRZEŻENIE** oznacza **zagrożenie dla ludzi o średnim stopniu ryzyka.** → Powoduje **śmierć lub ciężkie obrażenia ciała.** **⚠PRZESTROGA** oznacza **zagrożenie dla ludzi o niskim stopniu ryzyka.** → Powoduje **niewielkie obrażenia lub obrażenia o średnim stopniu nasilenia.** ***WSKAZÓWKA*** oznacza **szkodę materialną.** → Powoduje **oddziaływanie** na bieżącą pracę urządzenia.
§EU	**⚠GEFAHR** **Ausströmendes Flüssiggas ist hoch entzündbar!** Kann zu Explosionen führen. Schwere Verbrennungen bei direktem Hautkontakt. • Verbindungen regelmäßig auf Dichtheit prüfen! • Bei Gasgeruch und Undichtheit sofortige Außerbetriebnahme der Anlage! • Zündquellen oder elektrische Geräte außer Reichweite halten! • Entsprechende Gesetze und Verordnungen beachten!	**⚠DANGER** **Escaping liquid petroleum gas is highly flammable!** Can cause explosions. Severe burns in case of direct skin contact. • Regularly check connections for leak-tightness. • If you smell gas or detect a leak, shut the system down immediately. • Keep ignition sources and electrical devices out of reach. • Observe applicable laws and regulations.	**⚠DANGER** **Le gaz de pétrole liquéfié qui s'écoule est hautement inflammable !** Peut provoquer des explosions. Risque de graves brûlures au contact direct avec la peau. • Contrôler régulièrement l'étanchéité des raccords ! • Mise hors service immédiate de l'installa-tion en cas d'odeur de gaz et de fuite ! • Maintenir à l'écart des sources d'inflamma-tion et des équipements électriques ! • Respecter la législation et les règlements correspondants !	**⚠PERICOLO** **Le fuoriuscite di gas liquido sono estremamente infiammabili!** Pericolo di esplosioni. Gravi ustioni in caso di contatto diretto con la cute. • Controllare regolarmente la tenuta delle connessioni! • In caso di odore di gas o mancanza di tenuta, procedere immediatamente alla messa fuori servizio dell'impianto! • Tenere fonti di accensione o apparecchi elettrici lontano dal campo d'azione! • Attenersi alle relative leggi ed ordinanze!	**⚠GEVAAR** **Vloeibaar gas is bij ontsnapping licht ontvlambaar!** Explosiegevaar. Leidt bij direct contact met de huid tot ernstige brandwonden. • Controleer de verbindingen regelmatig op lekkage! • Stel het apparaat direct buiten bedrijf als u gas ruikt of een lekkage waarneemt! • Houd ontstekingsbronnen en elektrische apparaten op afstand! • Neem de toepasselijke wetten en verordeningen in acht!	**⚠NIEBEZPIECZEŃSTWO** **Wypływający gaz płynny jest łatwopalny!** Może spowodować wybuch. Ciężkie poparzenia w przypadku bezpośredniego kontaktu ze skórą. • Kontrolować regularnie szczelność połączeń! • Zamknąć niezwłocznie instalację w przypadku stwierdzenia zapachu gazu lub nieszczelności! • Usunąć z sąsiedztwa instalacji materiały łatwopalne i urządzenia elektryczne! • Przestrzegać obowiązujących zasad i przepisów bezpieczeństwa!
	ALLGEMEINE PRODUKTINFORMATION	**GENERAL PRODUCT INFORMATION**	**INFORMATIONS GÉNÉRALES SUR LE PRODUIT**	**INFORMAZIONI GENERALI SUL PRODOTTO**	**ALGEMENE PRODUCTINFORMATIE**	**OGÓLNE INFORMACJE O PRODUKCIE**
	Das Produkt hält den angegebenen Ausgangsdruck konstant, unabhängig von Schwankungen des Eingangsdruckes (Gasflaschendruck) und Änderungen von Durchfluss und Temperatur innerhalb festgelegter Grenzen. Der Niederdruck- oder Mitteldruckregler in der Ausführung verstellbar oder fest eigestellt, zum Anschluss an Gasflaschen oder Gas-Rohrleitungssysteme, reguliert den Druck der/des angeschlossenen Verbrauchsgeräte(s).	The product keeps the specified outlet pressure constant within defined limits regardless of fluctuations in the inlet pressure (gas cylinder pressure) and changes in flow and temperature. The adjustable or non-adjustable low-pressure or medium-pressure regulator, for connection to gas cylinders or gas piping, regulates the pressure of the connected consumer equipment.	Le produit maintient constante la pression de sortie spécifiée, indépendamment des variations de la pression d'entrée (pression de la bouteille de gaz), du débit et de la température dans les limites fixées. Le détendeur basse ou moyenne pression, version réglable ou à réglage fixe, pour le raccordement aux bouteilles de gaz ou aux tuyauteries de gaz, régule la pression du/des consommateur(s) raccordé(s).	Il prodotto mantiene costante, all'interno dei limiti fissati, la pressione di uscita stabilita, indipendentemente dalle oscillazioni della pressione di entrata (pressione della bombola di gas) e dalle variazioni di flusso e di temperatura. Il regolatore di bassa pressione o di media pressione, nella versione impostabile o fissa, per il collegamento di bombole del gas o di sistemi di tubazioni del gas, regola la pressione dell'apparecchio(i) di consumo.	Het product houdt de aangegeven uitgangsdruk constant, onafhankelijk van schommelingen in de ingangsdruk (gasflesdruk) en veranderingen in het debiet en de temperatuur binnen vastgestelde grenzen. De lagedruk- of middendrukregelaar in de uitvoering verstelbaar of vast ingesteld, voor aansluiting op gasflessen of gasbuissystemen, reguleert de druk van het/de aangesloten verbruiksapparaat/verbruiksapparaten.	Niniejszy produkt utrzymuje stałe ciśnienie wyjściowe, niezależnie od wahań ciśnienia wejściowego (ciśnienia w butli z gazem) oraz zmian przepływu i temperatur w zakresie ustalonych granic. Nisko- lub średniociśnieniowy reduktor w wersji regulowanej lub ustawionej na stałe, przeznaczony do butli gazowych lub systemów przewodów gazowych, reguluje ciśnienie podłączonego urządzenia odbiorczego.
	BESTIMMUNGSGEMÄSSE VERWENDUNG	**INTENDED USE**	**UTILISATION CONFORME**	**IMPIEGO CONFORME ALL'USO PREVISTO**	**BEOOGD GEBRUIK**	**UŻYTKOWANIE ZGODNE Z PRZEZNACZENIEM**
	Betriebsmedien	**Operating media**	**Fluide de service**	**Mezzi di esercizio**	**Bedrijfsmedia**	**Czynniki robocze**
	• Flüssiggas (Gasphase)	• LPG (gas phase)	• Gaz de pétrole liquéfié (phase gazeuse)	• Gas liquido (stato gassoso)	• Vloeibaar gas (gasfase)	• Gaz płynny (faza gazowa)
	Eine Liste der Betriebsmedien mit Angabe der Bezeichnung, der Norm und des Verwendungslandes erhalten Sie im Internet unter **www.gok.de/liste-der-betriebsmedien.**	You will find a list of operating media with descriptions, the relevant standards, and the country in which they are used on the Internet at **www.gok.de/liste-der-betriebsmedien.**	Vous trouverez une liste des fluides d'exploitation utilisés avec indication de la désignation, de la norme et du pays d'utilisation sur Internet à l'adresse **www.gok.de/liste-der-betriebsmedien.**	L'elenco dei mezzi di esercizio utilizzati con indicazioni circa la denominazione, la norma e il Paese di utilizzo è reperibile in rete all'indirizzo **www.gok.de/liste-der-betriebsmedien.**	Een lijst van bedrijfsmedia met opgave van de aanduiding, de norm en het gebruiksland vindt u op **www.gok.de/liste-der-betriebsmedien.**	Listę czynników roboczych z określeniem oznaczenia, normy oraz kraju użycia można znaleźć w Internecie pod adresem: **www.gok.de/liste-der-betriebsmedien.**
	Einsatzbereich	**Field of application**	**Domaine d'utilisation**	**Campo di applicazione**	**Toepassingsgebied**	**Zakres zastosowania**
	• Gewerbe und Industrie **Bitte beachten Sie die gültigen nationalen Installationsvorschriften für Flüssiggasanlagen.**	• For commercial and industrial applications **Observe the applicable national installation regulations for LPG systems.**	• Commerce et industrie **Veuillez observer les prescriptions d'installation nationales en vigueur pour les installations de GPL.**	• Esercizi commerciali e settore industriale **Attenersi alle normative nazionali di installazione in vigore per gli impianti di gas liquido.**	• Nijverheid en industrie **Neem de van toepassing zijnde nationale installatievoorschriften voor installaties met vloeibaar gas in acht.**	• Rzemiosło i przemysł **Proszę przestrzegać obowiązujących krajowych przepisów dotyczących instalacji gazu płynnego.**
	Einbauort	**Installation location**	**Lieu d'installation**	**Luogo d'installazione**	**Inbouwlocatie**	**Miejsce instalacji**
	• an eine Gasflasche • an einen Behälter mit Gasflaschenanschluss • Der Druckregler darf nicht in Ex-Zone **0** eingebaut werden.	• to a gas cylinder • to a tank with gas cylinder connector • The pressure regulator may not be installed in EX protection zone **0**.	• à une bouteille de gaz • à un réservoir avec raccord pour bouteille de gaz • Il ne faut pas installer le détendeur de pression dans la zone explosible **0**.	• per il collegamento alle bombole del gas • a un serbatoio con collegamento per bombola del gas • Il regolatore di pressione non può essere montato in una zona a rischio esplosione di tipo **0.**	• op een gasfles • naar een gastank met gasflesaansluiting • De drukregelaar mag niet in EX-zone **0** ingebouwd worden.	• do butli gazowej • do zbiornika ze złączem butli gazowej • Reduktora ciśnienia nie wolno montować w strefie zagrożenia wybuchem **0**.
	Wenn der Druckregler in Fließrichtung nach einem anderen Druckregler eingebaut wird, muss der Versorgungsdruckbereich mit dem geregelten Druckbereich des davor liegenden Druckreglers übereinstimmen, unter Berücksichtigung des Druckverlustes der dazwischen liegenden Rohrleitung. ***HINWEIS*** Bei Anwendungen im Freien muss das Produkt so angeordnet oder geschützt werden, dass kein Tropfwasser eindringen kann.	If the pressure regulator is installed in the flow direction downstream from another pressure regulator, the supply pressure range must correspond to the regulated pressure range of the first pressure regulator, with consideration of the pressure loss in the piping between the two devices. ***NOTICE*** For outdoor applications, the product must be located or protected so that no dripping water can enter.	Si le détendeur est monté dans le sens de l'écoulement en aval du détendeur, la plage de pression d'alimentation doit correspondre à la plage de pression réglée pour le détendeur monté en amont, en tenant compte de la perte de pression ayant lieu dans les conduites se trouvant entre les deux. ***AVIS*** Si le produit est utilisé en extérieur, il doit être disposé ou protégé de façon à éviter toute infiltration d'eau.	Se il regolatore di pressione viene montato nella direzione del flusso a valle di un altro regolatore di pressione, l'intervallo di pressione di alimentazione deve coincidere con l'intervallo di pressione impostato del regolatore di pressione a monte, tenendo sotto controllo la perdita di pressione della tubatura che li collega. ***NOTA*** In caso di utilizzo all'aperto, il prodotto deve essere collocato o protetto in modo tale da impedire la penetrazione di gocce d'acqua all'interno.	Als de drukregelaar in stroomrichting na een andere drukregelaar wordt ingebouwd, moet het voedingsdrukbereik overeenkomen met het geregelde drukbereik van de ervoor liggende drukregelaar, rekening houdende met het drukverlies van de ertussen liggende buis. ***LET OP*** Bij plaatsing in de open lucht moet het product worden beschermd tegen het binnendringen van water.	Jeśli reduktor ciśnienia ma być zamontowany w kierunku przepływu za innym reduktorem , zakres ciśnienia zasilania musi zgadzać się z zredukowanym zakresem ciśnienia znajdującego się przed nim reduktora przy uwzględnieniu strat ciśnienia w znajdującym się między nimi przewodzie rurowym. ***WSKAZÓWKA*** W przypadku stosowania na zewnątrz produkt należy umieścić w miejscu, które będzie zabezpieczone przed przedostawaniem się kropli wody.

2	DE	EN	FR	IT	NL	PL
	NICHT BESTIMMUNGS-GEMÄSSE VERWENDUNG	**INAPPROPRIATE USE**	**UTILISATION NON CONFORME**	**USO NON CONFORME A QUELLO PREVISTO**	**ONREGLEMENTAIR GEBRUIK**	**UŻYTKOWANIE NIEZGODNE Z PRZEZNACZENIEM**
	Jede Verwendung, die über die bestimmungs-gemäße Verwendung hinausgeht: • z. B. Betrieb mit anderen Medien, Drücken • Verwendung von Gasen in der Flüssigphase • Einbau entgegen der Durchflussrichtung • Betrieb mit nicht zulässigen Schlauchleitungen • Änderungen am Produkt oder an einem Teil des Produktes • Verwendung bei Umgebungstemperaturen abweichend von: siehe TECHNISCHE DATEN • Betrieb während der Fahrt • Die Verwendung dieses Produktes innerhalb geschlossener Räume sowie im Haushalt ist in Deutschland nicht zulässig. • Dem Druckregler darf kein Druckregler mit eingebautem Druckbegrenzer nachgeschaltet werden!	All uses exceeding the concept of intended use: • e.g. operation using different media, pressures • use of gases in the liquid phase • installation against the flow direction • operation with inappropriate hose assembly • changes to the product or parts of the product • use at ambient temperature varying from: see TECHNICAL DATA • operation while driving • In Germany, this product must not be used in an enclosed room or in the household. • The pressure regulator must not be installed downstream of a pressure regulator with pressure limiter.	Toute utilisation dépassant le cadre de l'utilisation conforme à la destination du produit : • p. ex. fonctionnement avec d'autres fluides, pressions • utilisation de gaz en phase liquide • montage dans le sens contraire du débit • fonctionnement avec des tuyaux flexibles non autorisés • modifications effectuées sur le produit ou sur une partie du produit • utilisation en présence de températures ambiantes différentes : voir les DONNÉES TECHNIQUES • fonctionnement pendant le trajet • En Allemagne, il est interdit d'utiliser ce produit dans des locaux fermés et dans le domaine domestique. • Il est interdit de monter en aval du détendeur de pression un détendeur de pression avec limiteur de pression intégré !	Ogni uso diverso da quello previsto: • ad es. utilizzo con altri liquidi/mezzi di esercizio o con altre pressioni • utilizzo di gas nella fase liquid • installazione in direzione contraria a quella di flusso • utilizzo con tubi flessibili non ammissibili • modifiche del prodotto o di sue parti • utilizzo a temperatura ambiente salvo: vedere DATI TECNICI • funzionamento durante la guida • Non è consentito l'uso di questo prodotto all'interno di locali chiusi o nell'ambiente domestico. • Il regolatore di pressione non può essere collegato a valle di un regolatore di pressione con riduttore di pressione integrato!	Ieder gebruik dat niet aan het gebruik volgens de voorschriften voldoet: • bijv. gebruik met een ander medium, andere druk • gebruik van gassen in de vloeibare fase • inbouw tegen de stromingsrichting in • gebruik met niet toegestane slangleidingen • wijziging van het product of een deel van het product • gebruik bij omgevingstemperaturen afwijkend van: zie TECHNISCHE GEGEVENS • gebruik tijdens de rit • In Duitsland is het niet toegestaan dit product in gesloten ruimtes en in huishoudens te gebruiken. • Na de drukregelaar mag geen drukregelaar met ingebouwde drukbegrenzer worden geschakeld!	Każde użycie, wykraczające poza zakres zastosowania zgodnego z przeznaczeniem: • np. zastosowanie innych mediów, wartości ciśnienia • zastosowanie gazów w fazie ciekłej • montaż w kierunku przeciwnym do przepływu • używanie niezgodnych przewodów elastycznych • zmiany dokonane w produkcie lub jego części • użytkowanie w temperaturach otoczenia odbiegających od przewidzianych: patrz DANE TECHNICZNE • zastosowanie podczas jazdy • W Niemczech niedopuszczalne jest stosowanie tego produktu w pomieszczeniach zamkniętych oraz w gospodarstwie domowym. • Do reduktora ciśnienia nie wolno podłączać kolejnego reduktora!
	VORTEILE UND AUSSTATTUNG	**ADVANTAGES AND EQUIPMENT**	**AVANTAGES ET ÉQUIPEMENT**	**VANTAGGI E DOTAZIONI**	**VOORDELEN EN UITRUSTING**	**ZALETY I WYPOSAŻENIE**
Optional	**Manometer:** Das Produkt kann mit einem Manometer zur Anzeige des Eingangsdruckes und zur Dichtheitskontrolle ausgestattet sein.	**Pressure gauge:** The product can be equipped with a pressure gauge to indicate the inlet pressure and for leak testing.	**Manomètre** : Le produit peut être équipé d'un manomètre pour l'affichage de la pression d'entrée et pour le contrôle d'étanchéité.	**Manometro:** Il prodotto può essere dotato di manometro per la visualizzazione della pressione in entrata ed il controllo di tenuta.	**Manometer:** Het product kan zijn uitgerust met manometers voor weergave van de ingangsdruk en voor controle op dichtheid.	**Manometr:** Produkt może być wyposażony w manometr do wskazywania ciśnienia wejściowego i kontroli szczelności.
	Überdruck-Abblaseventil PRV Das Überdruck-Abblaseventil PRV - Pressure Relief Valve, im Weiteren PRV genannt, ist eine im Druckregler eingebaute, selbsttätig wirkende Sicherheitseinrichtung mit begrenztem Durchfluss, welches die angeschlossenen Verbraucher vor unzulässig hohem Druck schützt. Entsteht auf der Ausgangsseite ein unzulässig hoher Druck z. B. durch hohe Temperaturen, öffnet das PRV und bläst den Überdruck über die Atmungsöffnung ab. Nach dem Druckabbau schließt das PRV selbsttätig. Es ist eine Verbindung ins Freie herzustellen, wenn ein Druckregler mit einem PRV in einem Gebäude, einer Umhausung oder einem anderen möglicher Weise gefährdeten Bereich betrieben werden soll. Der Druckregler ist auf dem Typschild mit „PRV" gekennzeichnet. **⚠WARNUNG** **Erstickungsgefahr durch ausströmendes Gas in geschlossenen Räumen!** Gas kann in höheren Konzentrationen zu Atemnot und Ohnmacht führen. • An der Atmungsöffnung ist eine Abblaseleitung ins Freie zu verlegen! • Druckregler mit Atmungsöffnung nicht in geschlossenen Räumen verwenden!	**Pressure relief valve PRV** The pressure relief valve PRV - hereinafter referred to as PRV - is an automatic safety device with limited flow that is installed in the pressure regulator to protect connected consumer equipment against inadmissibly high pressures. If there is inadmissibly high pressure on the outlet side, for example due to high temperatures, the PRV opens and relieves the excess pressure through the breather. When the pressure has dropped, the PRV closes automatically. A connection to the outdoor area must be created if a pressure regulating device with PRV is to be operated indoors, inside a housing, or in any other areas that could be at risk. "PRV" is marked on the type plate of the pressure regulator. **⚠WARNING** **Risk of asphyxiation from gas leaks in enclosed spaces!** High concentrations of gas can cause difficulty in breathing and lead to unconsciousness. • A discharge line must be connected between the breather and the outdoor area. • Do not use pressure regulators with breather indoors.	**Soupape d'échappement à la surpression PRV** La soupape de surpression PRV (Pressure Relief Valve, ou ci-après soupape PRV) est un dispositif de sécurité automatique à débit limité intégré au détendeur de pression qui protège les consommateurs raccordés d'une pression trop élevée. Si une pression trop élevée se constitue côté sortie, par exemple en raison de températures élevées, la soupape PRV s'ouvre et laisse la surpression s'échapper par l'évent. Après la réduction de la pression, la soupape PRV se referme automatiquement. Si un dispositif de détente de pression avec une soupape PRV doit être utilisé dans un bâtiment, une enveloppe ou une autre zone éventuellement à risques, il convient de prévoir un raccordement vers l'extérieur. Le détendeur de pression porte la mention « PRV » sur sa plaque signalétique. **⚠AVERTISSEMENT** **Risque d'asphyxie en cas de fuite de gaz dans les locaux fermés !** Dans des concentrations élevées, le gaz peut entraîner des risques de suffocation et d'évanouissement. • Il convient de poser une conduite d'évacuation vers l'extérieur au niveau de l'évent ! • Ne pas utiliser des détendeurs de pression avec évent dans des locaux fermés !	**Valvola di sovrapressione PRV** La valvola di sovrapressione PRV, valvola limitatrice di pressione (Pressure Relief Valve, definita di seguito PRV) è un dispositivo di sicurezza con flusso limitato ad azionamento automatico, integrato nel regolatore di pressione, che protegge gli apparecchi di consumo collegati da pressione troppo elevata. Se sul lato di uscita si crea una pressione troppo elevata, ad esempio causata da alte temperature, la PRV si apre e scarica la sovrapressione attraverso il foro di sfiato. Al termine della riduzione di pressione, la PRV si chiude automaticamente. È necessario realizzare un collegamento verso una zona all'esterno qualora debba essere azionato un dispositivo di regolazione della pressione con una PRV in un edificio, una recinzione o un'altra area soggetta a possibile rischio. Il regolatore di pressione è contrassegnato sulla targhetta con "PRV". **⚠AVVERTENZA** **Pericolo di soffocamento per fuoriuscite di gas in ambienti chiusi!** In elevate concentrazioni il gas può determinare affanno respiratorio e perdita di conoscenza. • Collegare al foro di sfiato una conduttura di sfiato verso l'esterno! • Non utilizzare regolatori di pressione con foro di sfiato in ambienti chiusi!	**Overdrukventiel PRV** Het overdrukventiel PRV - Pressure Relief Valve, hierna PRV genoemd, is een in de drukregelaar ingebouwde, zelfstandig werkende veiligheidscomponent met begrensd debiet, die de aangesloten verbruikers beschermt tegen ontoelaatbaar hoge druk. Ontstaat aan de uitgangszijde een ontoelaatbaar hoge druk, bijv. door hoge temperaturen, dan opent de PRV en blaast de overdruk via de ventilatieopening weg. Na de drukafbouw sluit de PRV zelfstandig. Zodra een drukregelinrichting met een PRV in een gebouw, een omhuizing of een andere mogelijk gevaarlijke zone gebruikt moet worden, moet er een verbinding met de buitenlucht tot stand worden gebracht. De drukregelaar is op het typeplaatje met "PRV" aangeduid. **⚠WAARSCHUWING** **Gevaar van verstikking door uitstromend gas in gesloten ruimtes!** Gas kan in hogere concentraties tot ademnood en bewusteloosheid leiden. • Aan de ventilatieopening moet een aflaatleiding naar de buitenlucht worden gelegd! • Drukregelaars met ventilatieopening niet in gesloten ruimtes gebruiken!	**Wydmuchowy zawór bezpieczeństwa PRV** Wydmuchowy zawór bezpieczeństwa PRV – Pressure Relief Valve, zwany dalej PRV – jest zamontowanym w regulatorze ciśnienia i samoczynnie działającym urządzeniem zabezpieczającym o ograniczonej przepustowości, które chroni podłączone urządzenie odbiorcze przed niedopuszczalnie wysokim ciśnieniem. Jeżeli po stronie wyjściowej powstanie niedopuszczalnie wysokie ciśnienie, np. w wyniku wysokich temperatur, zawór PRV otworzy się i wydmucha nadciśnienie przez otwór oddechowy. Po redukcji ciśnienia zawór PRV zamknie się samoczynnie. Jeżeli urządzenie do redukcji ciśnienia z zaworem PRV zostanie zamontowane w budynku, pod zadaszeniem lub w innej strefie potencjalnego zagrożenia, należy do otworu oddechowego produktu podłączyć przewod spustowy i wyprowadzić go na zewnątrz. Reduktor ciśnienia jest oznaczony na tabliczce znamionowej symbolem „PRV". **⚠OSTRZEŻENIE** **Niebezpieczeństwo uduszenia na skutek uwalniającego się gazu w zamkniętych pomieszczeniach!** Gaz w dużym stężeniu może powodować trudności z oddychaniem i omdlenie. • Do otworu oddechowego produktu należy podłączyć przewód spustowy i wyprowadzić go na zewnątrz! • Nie używać regulatorów ciśnienia z otworem oddechowym w zamkniętych pomieszczeniach!
	ANSCHLÜSSE	**CONNECTIONS**	**RACCORDS**	**COLLEGAMENTI**	**AANSLUITINGEN**	**PRZYŁĄCZA**
	Eingangs-Anschluss - wahlweise	**Inlet connection - optionally**	**Raccord d'entrée - en option**	**Collegamento uscita - a scelta**	**Aansluiting ingang - naar keuze**	**Przyłącze wejściowe – do wyboru**
	G.1 W20 x 1,814-LH SW 25 **G.4** W21,8 x 1,814-LH SW 30 **G.5** W 21,8x1,814-LH SW 30 **G.9** 0,885-14 NGO-LH SW 24 **G.11** AG G 3/8-LH-KN 15 Nm **G.12** W21,8 x 1,814-LH					
	G.15 RVS 8, RVS 10 **G.22** RVS 12, RVS 15 **G.19** W21,8 x 1,814-LH **G.37** IG G 1/4, G 3/8, G 1/2, G 3/4 oder G 1 **X.3** W 21,8 x 1/14-LH SW 30 **X.6** IG G 1/4, G 3/8, G 1/2, G 3/4 oder G 1 **X.7** W 21,8 x 1/14-LH					
	Ausgangs-Anschluss - wahlweise	**Outlet connection - optionally**	**Raccord de sortie - en option**	**Collegamento entrata - a scelta**	**Aansluiting uitgang - naar keuze**	**Przyłącze wyjściowe – do wyboru**
	H.1 AG M20 x 1,5 4 - 5 Nm **H.4** AG G 1/4 LH KN 5 - 7 Nm **H.5** AG G 1/2 LH-KN 20 Nm **H.6** AG G 3/8-LH-KN 15 Nm **H.8** RVS 12, RVS 15 **H.9** RVS 8, RVS 10 **H.22** IG G 1/2 **H.50** AD 10, D 8 TuEl 8k **Y.2** IG G 1/4, G 3/8, G 1/2, G ¾, G 1					
	Alternativ sind noch andere Anschlüsse möglich. Alle **G.** und **H.** Anschlüsse nach EN 16129.	Other connections may also be used. All **G.** and **H.** connections according to EN 16129.	D'autres raccords sont disponibles. Tous les raccords **G.** et **H.** satisfont à la norme EN 16129.	In alternativa, sono possibili anche altri collegamenti. Tutti i raccordi **G.** ed **H.** a norma EN 16129.	Alternatief zijn er nog andere aansluitingen mogelijk. Alle **G.** en **H.** aansluitingen conform EN 16129.	Możliwe są również inne przyłącza. Przyłącza **G.** i **H.** wg EN 16129.
	Weitere Informationen zu **Schneidringverschraubungen** erhalten Sie unter **www.gok.de/montagehinweise.**	More information about **compression fittings** can be obtained **www.gok.de/montagehinweise**.	Vous obtiendrez des informations complémentaires sur les **raccords vissés à bague coupante** sous **www.gok.de/montagehinweise.**	Ulteriori informazioni **sui raccordi con anello tagliente** sono reperibili all'indirizzo **www.gok.de/montagehinweise**.	Meer informatie over **snijringkoppelingen** vindt u op **www.gok.de/montagehinweise**.	Dodatkowe informacje o **śrubunkach z pierścieniem wcinającym** można znaleźć pod adresem: **www.gok.de/montagehinweise**
	Weitere Informationen zu **Einschraubverschraubungen** erhalten Sie unter **www.gok.de/datenblaetter** oder auf Anfrage.	You can obtain more information about **screw-in connectors** at **www.gok.de/datenblaetter** or on request.	Vous obtiendrez des informations complémentaires sur les **raccords de compression mâles à visser** sur **www.gok.de/datenblaetter** ou sur demande.	Ulteriori informazioni sui **raccordi maschio a vite** sono reperibili all'indirizzo **www.gok.de/datenblaetter** oppure dietro richiesta.	Meer informatie over **inschroefkoppelingen** vindt u op **www.gok.de/datenblaetter** of kunt u bij ons aanvragen.	Więcej informacji dot. **śrubunków wkręcanych** można znaleźć pod adresem **www.gok.de/datenblaetter** lub otrzymać na zapytanie.
	Weitere Informationen zu Innen- und Außengewinde für Rohre, Rohr- und Schlauchverbindungen erhalten Sie unter **www.gok.de/datenblaetter (Rohrgewinde)** oder auf Anfrage.	You can obtain more information about female and male threads for pipes, and pipe and hose connections at **www.gok.de/datenblaetter (Rohrgewinde)** or on request.	Vous obtiendrez des informations complémentaires sur les filetages mâles et femellespour tubes, raccords de tubes et raccords de tuyau sous **www.gok.de /datenblaetter (Rohrgewinde)** ou sur demande.	Ulteriori informazioni sulle filettature interne ed esterne per tubi, raccordi per tubi rigidi e flessibili sono reperibili all'indirizzo **www.gok.de/datenblaetter (Rohrgewinde)** oppure dietro richiesta.	Meer informatie over in- en uitwendige schroefdraden voor buizen en buis- en slangverbindingen vindt u op **www.gok.de/datenblaetter (Rohrgewinde)** of kunt u bij ons aanvragen.	Więcej informacji dot. gwintów wewnętrznych i zewnętrznych w połączeniach rurowych i wężowych można znaleźć pod adresem **www.gok.de/datenblaetter** (Rohrgewinde) lub otrzymać je po przesłaniu zapytania w tej sprawie.
	MONTAGE	**ASSEMBLY**	**MONTAGE**	**MONTAGGIO**	**MONTAGE**	**MONTAŻ**
	Vor der Montage ist das Produkt auf Transportschäden und Vollständigkeit zu prüfen. Vor dem Einbau ist eine Sichtkontrolle auf eventuelle Metallspäne oder sonstige Rückstände in den Anschlüssen vorzunehmen. Durch Ausblasen unbedingt entfernen, um mögliche Funktionsstörungen auszuschließen. Einbaurichtung beachten (diese ist auf dem Produkt erkennbar mit einem Pfeil gekennzeichnet)! Die Montage ist gegebenenfalls mit einem passenden Werkzeug vorzunehmen. Bei Schraubverbindungen immer am Anschlussstutzen gegenhalten. Ungeeignetes Werkzeug wie z. B. Zangen dürfen nicht verwendet werden.	Before assembly, check that the product is complete and has not suffered any damage during transport. Prior to installation, visually check that there are no metal chips or other residues in the connections. If there are any, blow them out to prevent any functional problems. Observe the installation direction (marked visibly on the product with an arrow). Install with suitable tools, if required. Regarding screw connections, always brace against the connection nozzle. Do not use unsuitable tools, such as pliers.	Avant le montage, vérifier si le produit fourni a été livré dans son intégralité et s'il présente d'éventuelles avaries de transport. Avant le montage, procéder à un examen visuel pour détecter d'éventuels copeaux de métal ou autres résidus dans les raccords ! Les évacuer impérativement en effectuant un soufflage afin d'éviter des dysfonctionnements éventuels. Respecter le sens de montage (indiqué par une flèche sur le produit) ! Si nécessaire, le montage doit être réalisé avec l'outil approprié. En présence de raccords vissés, toujours contrecarrer sur le manchon de raccordement. Ne pas utiliser des outils inappropriés tels que des pinces.	Prima del montaggio, verificare che il prodotto non presenti danni dovuti al trasporto e sia completo. Prima del montaggio, eseguire un controllo visivo per rilevare eventuali trucioli di metallo o altri residui presenti nei collegamenti ed eventualmente rimuoverli subito tramite aspirazione, onde prevenire possibili guasti al funzionamento. Rispettare la direzione di montaggio (questa è contrassegnata sull'prodotto per mezzo di una freccia)! Eseguire il montaggio con un attrezzo idoneo. In caso di raccordi a vite, applicare costantemente una controforza sul raccordo di collegamento. Non è consentito utilizzare attrezzi inadatti, come ad es tenaglie.	Controleer het product voor montage op transportschade en volledigheid. Voorafgaand aan de inbouw dient een visuele controle uitgevoerd te worden, waarbij gelet wordt op eventuele metalen spaanders en andere restanten in de aansluitingen. Deze moeten absoluut verwijderd worden door ze weg te blazen, om zo mogelijke storingen te voorkomen. Montagerichting in acht nemen (deze is herkenbaar op het product aangegeven met een pijl). De montage moet eventueel worden uitgevoerd met passend gereedschap. Bij schroefverbindingen altijd aan het aansluitstuk tegenhouden. Gebruik geen ongeschikt gereedschap zoals tangen.	Przed przystąpieniem do montażu należy sprawdzić produkt pod kątem możliwych uszkodzeń transportowych i kompletności. Przed montażem przeprowadzić kontrolę wzrokową pod kątem ewentualnego występowania w złączach wiórków metalowych lub innych pozostałości! Aby wykluczyć nieprawidłowe funkcjonowanie, należy je koniecznie usunąć przez przedmuchanie złączy. Zachować kierunek montażu (oznaczono go strzałką na obudowie). Do montażu używać wyłącznie odpowiednich narzędzi. W przypadku połączeń śrubowych zawsze kontrować na króćcu przyłączeniowym. Nie stosować nieodpowiednich narzędzi, np. szczypiec.

DE

- Dichtungen sauber und unbeschädigt einbauen.
- Flügel- oder Rändelmutter von Hand verbinden. Kein Werkzeug verwenden.
- LH – Linksgewinde- Ausführung!

Voraussetzung für ein einwandfreies Funktionieren der Anlage ist eine fachgerechte Installation unter Beachtung der für Planung, Bau und Betrieb der Gesamtanlage gültigen technischen Regeln.

Bitte beachten Sie die gültigen nationalen Installationsvorschriften für Flüssiggasanlagen.

Schraubverbindungen

⚠WARNUNG

Explosions-, Brand- und Erstickungsgefahr durch Undichtheit der Anschlüsse!
Kann durch Verdrehen des Produktes zu Gasaustritt führen.
→ Produkt nach der Montage und beim Nachziehen der Anschlüsse nicht mehr verdrehen!
→ Nachziehen von Anschlüssen nur in vollständig drucklosem Zustand!

Einbau eines Gasfilters

HINWEIS

Wir empfehlen den Einbau eines Gasfilters (Bestell-Nr. 02 013 10) vor dem Druckregler. Im Flüssiggas können Fremdkörper, z. B. Schmutz, erhalten sein. Diese werden ab einer bestimmten Größe gefiltert. Wird kein Gasfilter eingebaut, erhöht sich der Verschleiß der empfindlichen Bauteile, bis hin zum Ausfall der Flüssiggasanlage.

EN

- Always install clean and undamaged gaskets.
- Connect wing nuts and knurled nuts by hand. Do not use tools.
- LH – left-hand thread version.

For the system to function as intended, it must be installed professionally in compliance with the technical rules applicable to the planning, construction and operation of the entire system.

Observe the applicable national installation regulations for LPG systems.

Screw connections

⚠WARNING **If connections leak, there is a danger of explosion, fire or suffocation.**
Gas may escape if the product is turned.
→ Do not turn the product after it has been installed and the connections have been tightened.
→ Tighten connections only when they are not pressurised.

Installing a gas filter

NOTICE

We recommend installation of a gas filter (Part no. 02 013 10) in front of the pressure regulator.
LPG may contain foreign matter, such as dirt particles. From a certain size, these particles are trapped in the filter.
If no gas filter is installed, wear and tear of sensitive components is increased and the complete LPG system may break down.

FR

- Monter les joints propres et en parfait état.
- Effectuer le raccord avec des écrous à oreilles ou moletés à la main. Ne pas utiliser des outils.
- LH – version avec filetage gauche !

La condition préalable à un fonctionnement impeccable de l'installation est une installation correcte dans le respect des règles techniques applicables à la conception, à la construction et à l'exploitation de l'installation complète. **Veuillez observer les prescriptions d'installation nationales en vigueur pour les installations de GPL.**

Raccords vissés

⚠AVERTISSEMENT **Danger d'explosion, d'incendie et d'asphyxie en cas de raccords non étanches !**
La torsion du produit peut entraîner une fuite de gaz.
→ Ne plus tordre le produit après le montage et le serrage des raccords !
→ Le serrage des raccords vissés n'est autorisé qu'à l'état complètement hors pression.

Installation d'un filtre à gaz

AVIS

Nous recommandons d'installer un filtre à gaz (code d'article 02 013 10) en amont du détendeur de pression. Le gaz de pétrole liquéfié peut contenir des corps étrangers tels que p.ex. des salissures.
À partir d'une certaine dimension, ceux-ci sont filtrés. Si aucun filtre à gaz n'est installé, l'usure des composants sensibles s'en trouve augmentée et l'installation de GPL peut même tomber en panne.

IT

- Utilizzare sempre guarnizioni pulite e integre.
- Collegare a mano il dado ad alette o il dado zigrinato. Non utilizzare utensili.
- LH – versione con filettatura sinistrorsa!

Per un funzionamento senza problemi dell'impianto è necessario eseguire una corretta installazione nel rispetto delle normative tecniche in vigore per la progettazione, la costruzione e l'esercizio dell'intero impianto. **Attenersi alle normative nazionali di installazione in vigore per gli impianti di gas liquido.**

Raccordi a vite

⚠AVVERTENZA **Pericolo di esplosione, incendio e soffocamento per via di raccordi non a tenuta stagna!**
In caso di torsione del prodotto, possono verificarsi fughe di gas.
→ Non sottoporre il prodotto a torsione dopo averlo montato e serrato di nuovo!
→ Un nuovo serraggio dei raccordi è consentito solo in totale assenza di pressione!

Installazione di filtro del gas

NOTA

Si consiglia l'installazione di un filtro del gas (n. ordine 02 013 10) a monte del regolatore di pressione. Il gas liquido può contenere corpi estranei, come ad es. sporcizia, che vengono filtrati a partire da una determinata dimensione. Se non viene montato un filtro del gas, aumenta l'usura dei componenti sensibili, fino al guasto dell'impianto di gas liquido.

NL

- Bouw dichtingen schoon en onbeschadigd in.
- Vleugel- of kartelmoer met de hand verbinden. Gebruik geen gereedschap.
- LH – uitvoering met linkse draad!

Voorwaarde voor het probleemloos functioneren van het apparaat is een vakkundige installatie, waarbij de technische regels voor ontwerp, montage en gebruik van de gehele installatie in acht worden genomen.
Neem de van toepassing zijnde nationale installatievoorschriften voor installaties met vloeibaar gas in acht.

Schroefverbindingen

⚠WAARSCHUWING

Bij ondichte aansluitingen bestaat explosie-, brand- en verstikkingsgevaar!
Draaien van het product kan leiden tot ontsnappen van gas.
→ Het product na de montage en tijdens het aandraaien van de aansluitingen niet meer draaien!
→ Aandraaien van aansluitingen alleen in volledig drukloze toestand!

Inbouw van een gasfilter

LET OP

Wij raden de inbouw van een gasfilter (bestelnr. 02 013 10) vóór de drukregelaar aan. In het vloeibaar gas kunnen vreemde elementen, bijv. vuil, aanwezig zijn.
Deze worden vanaf een bepaalde grootte gefilterd. Wordt er geen gasfilter ingebouwd, dan neemt de slijtage van de gevoelige componenten toe, tot aan uitval van de installatie met vloeibaar gas.

PL

- Zakładać czyste i nieuszkodzone uszczelki.
- Nakrętki motylkowe i radełkowe dokręcać ręcznie. Nie stosować żadnych narzędzi.
- LH – wersja z gwintem lewoskrętnym!

Warunkiem niezawodnego działania reduktora ciśnienia jest prawidłowa instalacja z zachowaniem obowiązujących zasad technicznych dotyczących planowania, budowy i eksploatacji całego urządzenia.
Przestrzegać obowiązujących krajowych przepisów dotyczących instalacji urządzeń zasilanych gazem płynny.

Połączenia śrubowe

⚠OSTRZEŻENIE

Niebezpieczeństwo wybuchu, pożaru i uduszenia z powodu nieszczelnych przyłączy!
Obrócenie produktu może doprowadzić do wycieku gazu.
→ Nie obracać produktu po jego zamontowaniu i dokręceniu złączy!
→ Dokręcanie złączy jest dopuszczalne wyłącznie w stanie całkowicie bezciśnieniowym!

Montaż filtra gazu

WSKAZÓWKA

Zalecamy montaż filtra gazu (nr art. 02 013 10) przed reduktorem ciśnienia.
W gazie płynnym mogą pojawiać się ciała obce, np. zanieczyszczenia.
Od określonej wielkości są one wychwytywane przez filtr. Gdy filtr gazu nie jest zamontowany, zwiększa się zużycie delikatnych elementów konstrukcyjnych, co może prowadzić nawet do uszkodzenia instalacji gazu płynnego.

DICHTHEITSKONTROLLE

⚠VORSICHT

Verbrennungs- oder Brandgefahr!
Schwere Hautverbrennungen oder Sachschaden.
- Keine offene Flamme zur Prüfung verwenden!

Vor Inbetriebnahme sind die Anschlüsse des Produktes auf Dichtheit zu prüfen.
- Alle Absperrarmaturen der angeschlossenen Verbraucher schließen.
- Entnahmeventil oder Gasflaschenventil langsam öffnen.
- Ist eine Sicherheitseinrichtung (z. B. SBS, EFV) zu dem angeschlossenen Verbraucher zwischengeschaltet, ist diese bei der Dichtheitsprüfung zu öffnen.
- Alle Anschlüsse mit schaumbildenden Mitteln nach EN 14291 (z. B. Lecksuchspray, Bestell-Nr. 02 601 00) einsprühen.
- Dichtheit prüfen, indem auf Blasenbildung des schaumbildenden Mittels geachtet wird.

HINWEIS Ammoniak, das in einigen **Seifen** und Reinigungsmitteln enthalten ist, greift Messingarmaturen an.

HINWEIS Bilden sich weitere Blasen, müssen die Anschlüsse nachgezogen werden (siehe MONTAGE). Falls sich die Undichtheiten nicht beseitigen lassen, darf das Produkt nicht in Betrieb genommen werden und muss ausgetauscht werden.

LEAK TESTING

⚠CAUTION

Risk of burning or fire!
Serious burns to the skin or damage to property.
- Do not use an open flame to check for leaks.

Before start-up, check the product connections for leak-tightness.
- Close all shut-off fittings on the connected Consumer equipment.
- Slowly open the withdrawal valve or the gas cylinder valve.
- If there is a safety device (e.g. SBS, EFV) connected to the connected Consumer equipment, open this during leak testing.
- Spray all connections with a foam producing substance according to EN 14291 (e.g. leak spray, item no. 02 601 00).
- Bubbles will form in the foam producing substance if there are any leaks.

NOTICE

Ammonia, contained in some **soaps** and cleaning agents, corrodes brass fittings.

NOTICE

If more bubbles form, re-tighten the connections (see ASSEMBLY). If the leaks cannot be repaired, the product must not be used and must be replaced.

CONTRÔLE D'ÉTANCHÉITÉ

⚠ATTENTION

Risque de brûlures ou d'incendie !
Brûlures cutanées graves ou dommages matériels.
- Ne pas utiliser de flamme vive pour réaliser le contrôle !

Contrôler l'étanchéité des raccords du produit avant la mise en service.
- Fermer tous les robinets d'arrêt des consommateurs branchés.
- Ouvrir lentement la soupape de soutirage ou le robinet de la bouteille de gaz.
- Si un dispositif de sécurité (p.ex. SBS, EFV) est connecté en amont du consommateur raccordé, il faut l'ouvrir pour réaliser le contrôle d'étanchéité.
- Vaporiser tous les raccords avec des produits moussants selon EN 14291 (p.ex. spray détecteur de fuite, réf. commande 02 601 00).
- Contrôler l'étanchéité en examinant la formation de bulles dans le produit moussant.

AVIS Certains **savons** et nettoyants contiennent de l'ammoniaque qui attaque les robinetteries en laiton.

AVIS

Si des bulles supplémentaires se forment, resserrer les raccords (voir MONTAGE). S'il n'est pas possible d'éliminer les fuites, le produit ne peut pas être mis en service et doit être remplacé.

CONTROLLO DI TENUTA

⚠ATTENZIONE

Pericolo di ustione o incendio!
Ustioni o danni materiali di grave entità.
- Per il controllo, non utilizzare fiamme libere!

Prima della messa in servizio, verificare la tenuta stagna dei raccordi del prodotto.
- Chiudere tutte le valvole di intercettazione degli apparecchi di consumo collegati.
- Aprire lentamente la valvola di prelievo o la valvola della bombola del gas.
- Qualora sia stato interposto un dispositivo di sicurezza (ad es. SBS, EFV) per l'apparecchio di consumo collegato, aprire tale dispositivo durante il controllo di tenuta.
- Applicare a spruzzo prodotti schiumogeni secondo EN 14291 (ad es. spray rilevatore di fughe di gas, n. d'ordine. 02 601 00) su tutti i raccordi.
- Verificare la tenuta stagna facendo attenzione all'eventuale formazione di bolle nel prodotto schiumogeno.

NOTA

L'ammoniaca contenuta in alcuni **saponi** e detergenti intacca i rubinetti di ottone.

NOTA

Se si formano altre bolle, serrare di nuovo i raccordi (vedi sezione MONTAGGIO). Se le anermeticità persistono, il prodotto non può essere messo in funzione e deve essere sostituito.

CONTROLE OP DICHTHEID

⚠VOORZICHTIG

Verbrandings- of brandgevaar!
Ernstige brandwonden of materiële schade.
- Gebruik geen open vlammen voor de controle!

Controleer de aansluitingen van het product voor inbedrijfstelling op dichtheid.
- Alle afsluitarmaturen van de aangesloten verbruikers sluiten.
- Uitnameventiel of gasflesventiel langzaam openen.
- Is er bij de aangesloten verbruiker een veiligheidscomponent (bijv. SBS, EFV) tussengeschakeld, dan moet deze bij de controle op dichtheid worden geopend.
- Spuit alle aansluitingen in met een schuimvormend middel conform EN 14291 (bijv. lekzoekspray, bestelnr. 02 601 00).
- Controleer op dichtheid door te letten op bellen die ontstaan in het schuimvormend middel.

LET OP Ammoniak, dat in sommige soorten **zeep** en reinigingsmiddelen zit, tast messingkranen aan

LET OP Blijven er bellen ontstaan, dan moeten de aansluitingen worden aangedraaid (zie MONTAGE). Als de lekkages niet gedicht kunnen worden, mag het product niet in bedrijf genomen worden en moet het vervangen worden.

KONTROLA SZCZELNOŚCI

⚠PRZESTROGA

Niebezpieczeństwo poparzenia lub pożaru! Poważne poparzenia skóry lub szkody materialne.
- Do kontroli nie wolno stosować otwartego płomienia!

Przed uruchomieniem sprawdzić przyłącza produktu pod kątem szczelności.
- Zamknąć całą armaturę odcinającą podłączonych urządzeń odbiorczych.
- Powoli otworzyć zawór poboru lub zawór butli z gazem.
- Jeśli przy podłączonym urządzeniu odbiorczym znajduje się urządzenie zabezpieczające (np. SBS, EFV), należy je zwolnić podczas kontroli szczelności.
- Spryskać wszystkie złącza środkiem pieniącym wg EN 14291 (np. sprayem do lokalizowania nieszczelności, nr katalogowy 02 601 00).
- Sprawdzić szczelność, obserwując, czy nie tworzą się pęcherzyki środka pieniącego.

WSKAZÓWKA

Amoniak, który jest zawarty w niektórych **mydłach** lub środkach czyszczących, uszkadza armaturę mosiężną.

WSKAZÓWKA

Jeśli powstają kolejne pęcherzyki, należy dokręcić przyłącza (patrz MONTAŻ). Jeżeli nie można usunąć nieszczelności, produktu nie wolno eksploatować i należy go wymienić.

BEDIENUNG / OPERATION / COMMANDE / UTILIZZO / BEDIENING / OBSŁUGA

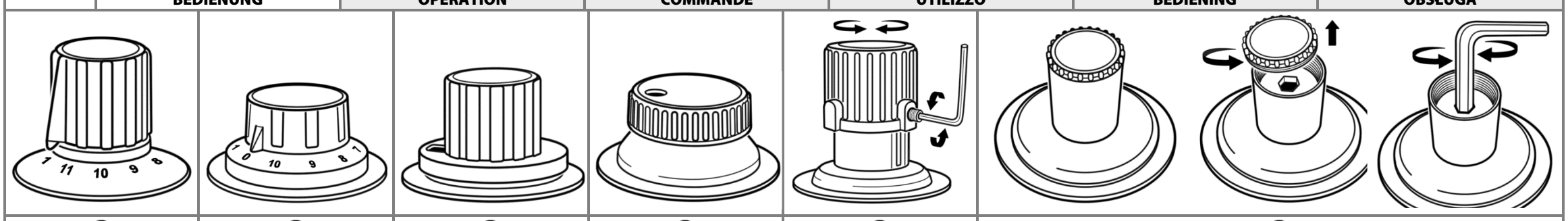

DE

Ⓐ Ⓑ Ⓒ Ⓓ

Die Druckeinstellung der verstellbaren/einstellbaren Druckregler erfolgt entweder:
Ⓐ, Ⓑ, Ⓒ, Ⓓ = **durch Drehung des Handrades:**
- Wahl einer Stellung 1-11 (10) auf der Wählscheibe,
→ niedrige Zahl = niedriger Ausgangsdruck
→ hohe Zahl = höherer Ausgangsdruck

Ⓔ

Ⓔ = durch Drehen des **Handrades**:
- Gewindestift des Handrads mit einem Innensechskantschlüssel leicht herausdrehen,
- benötigten Ausgangsdruck durch Drehen des Handrads einstellen,
→ Rechtsdrehung = Erhöhung des Ausgangsdruckes
→ Linkssdrehung = Minderung des Ausgangsdruckes
- Handrad arretieren, Gewindestift mit einem Sechskantschlüssel in der Kerbe am Gehäuse des Handrads festziehen.

Ⓕ

Ⓕ = durch Drehung der **Innenverstellung:**
- Verschlussschraube abschrauben,
- benötigten Ausgangsdruck durch Drehen der Verstellschraube mit einem Sechskantschlüssel SW 12 einstellen:
→ Rechtsdrehung = Erhöhung des Ausgangsdruckes
→ Linkssdrehung = Minderung des Ausgangsdruckes
- Verschlussschraube anschrauben.

Bitte beachten Sie die technischen Daten der/des angeschlossenen Verbrauchsgeräte(s).

EN

The pressure setting of the adjustable pressure regulators is performed either:
Ⓐ, Ⓑ, Ⓒ, Ⓓ = **by rotating the handwheel:**
- by selecting a position 1-11 (10) on the dial,
→ low number = low outlet pressure
→ high number = higher outlet pressure

Ⓔ = by rotating the **handwheel**:
- slightly loosen the set screw of the handwheel using an Allen key,
- set the required outlet pressure by rotating the handwheel,
→ clockwise rotation = outlet pressure increases
→ anti-clockwise rotation = outlet pressure decreases
- arrest the handwheel, tighten the set screw in the designated groove on the housing of the handwheel using an Allen key

Ⓕ = by rotating the **internal adjustment**:
- unscrew the locking screw
- set the required outlet pressure by rotating the adjusting screw using an Allen Key SW 12:
→ clockwise rotation = outlet pressure increases
→ anti-clockwise rotation = outlet pressure decreases
- Tighten the locking screw.

Please take into account the technical data of the connected consumer equipment.

FR

Le réglage des détendeurs de pression ajustables / réglables se fait soit :
Ⓐ, Ⓑ, Ⓒ, Ⓓ = **en tournant la molette :**
- choix d'une position parmi les positions 1 à 11 (10) disponibles sur le cadran,
→ nombre bas = pression de sortie basse
→ nombre élevé = pression de sortie plus

Ⓔ = en tournant la **molette** :
- desserrer légèrement la tige filetée de la molette à l'aide d'une clé à six pans creux,
- régler la pression de sortie nécessaire en tournant la molette,
→ tour à droite = augmentation de la pression de sortie
→ tour à gauche = réduction de la pression de sortie
- arrêter la molette, serrer la tige filetée avec une clé à six pans creux dans l'échancrure prévue à cet effet sur le boîtier de la molette

Ⓕ = en tournant le dispositif **d'ajustement intérieur** :
- dévisser la vis de fermeture,
- ajuster la pression de sortie nécessaire en tournant la vis d'ajustement à l'aide d'une clé à six pans creux SW12 :
→ tour à droite = augmentation de la pression de sortie
→ tour à gauche = réduction de la pression de sortie
- Visser la vis de fermeture.

Veuillez observer les données techniques du/des consommateur(s) raccordé(s).

IT

La pressione del regolatore di pressione configurabile/impostabile viene impostata in uno dei seguenti modi:
Ⓐ, Ⓑ, Ⓒ, Ⓓ = **ruotando il volantino:**
- selezione di una voce 1-11 (10) sul disco,
→ numero basso = pressione in uscita ridotta
→ nr. elevato = pressione in uscita più elevata

Ⓔ = ruotando il **volantino**:
- con una chiave a brugola svitare leggermente il perno filettato del volantino,
- impostare la pressione in uscita necessaria ruotando il volantino,
→ rotazione verso destra = aumento della pressione in uscita
→ rotazione verso sinistra = riduzione della pressione in uscita
- bloccare il volantino, serrare il perno filettato inserendo una chiave a brugola nell'apposito intaglio presente sull'alloggiamento del volantino e girandola

Ⓕ = ruotando il dispositivo di **regolazione interno**:
- svitare la vite di chiusura,
- impostare la pressione in uscita necessaria ruotando la vite di regolazione con una chiave esagonale SW 12:
→ rotazione verso destra = aumento della pressione in uscita
→ rotazione verso sinistra = riduzione della pressione in uscita
- Serrare la vite di chiusura.

Attenersi ai dati tecnici dell'apparecchio(i) di consumo/collegato/i.

NL

De drukinstelling van de verstelbare / instelbare drukregelaars geschiedt:
Ⓐ, Ⓑ, Ⓒ, Ⓓ = **door draaien van het handwiel:**
- keuze van een stand 1-11 (10) op de keuzeschijf,
→ laag getal = lage uitgangsdruk
→ hoog getal = hogere uitgangsdruk

Ⓔ = door draaien van het **handwiel**:
- draadpen van het handwiel met een inbussleutel licht uitdraaien,
- benodigde uitgangsdruk door draaien van het handwiel instellen,
→ naar rechts draaien = verhoging van de uitgangsdruk
→ naar links draaien = verlaging van de uitgangsdruk
- handwiel vergrendelen, draadpen met een inbussleutel in de beoogde kerf aan de behuizing van het handwiel vastdraaien

Ⓕ = door draaien van **binnenverstelling**:
- afsluitschroef afschroeven,
- benodigde uitgangsdruk door draaien van de verstelschroef met een zeskantsleutel SW 12 instellen:
→ naar rechts draaien = verhoging van de uitgangsdruk
→ naar links draaien = verlaging van de uitgangsdruk
- Afsluitschroef vastschroeven.

Neem de technische gegevens van het/de aangesloten verbruiksapparaat / verbruiksapparaten in acht.

PL

Ustawianie ciśnienia w regulowanych / nastawianych reduktorach ciśnienia odbywa się albo:
Ⓐ, Ⓑ, Ⓒ, Ⓓ = **przez obrót pokrętłem:**
- wybór jednej z pozycji 1-11 (10) pokrętła,
→ mała liczba = niskie ciśnienie na wyjściu
→ duża liczba = wysokie ciśnienie na wyjściu

Ⓔ = przez obrót **pokrętłem**:
- wykręcić lekko wkręt bez łba pokrętła,
- używając klucza imbusowego, następnie obracając pokrętłem, ustawić wymagane ciśnienie na wyjściu,
→ obrót w prawo = zwiększenie ciśnienia na wyjściu
→ obrót w lewo = zmniejszenie ciśnienia na wyjściu
- zablokować pokrętło, wkręcając do oporu wkręt bez łba za pomocą klucza imbusowego w odpowiednie wycięcie na obudowie pokrętła.

Ⓕ = przez obrót regulacji **wewnętrznej**:
- wykręcić zamknięcie pokrywy,
- ustawić potrzebne ciśnienie na wyjściu przez obracanie śrubą regulacyjną za pomocą klucza sześciokątnego o wielk.12:
→ obrót w prawo = zwiększenie ciśnienia na wyjściu
→ obrót w lewo = zmniejszenie ciśnienia na wyjściu
- Wkręcić śrubę zamykającą.

Proszę przestrzegać danych technicznych przyłączonego urządzenia odbiorczego / przyłączonych urządzeń odbiorczych.

DE

INBETRIEBNAHME

Das Produkt ist nach MONTAGE und erfolgreicher DICHTHEITSKONTROLLE sofort betriebsbereit.
Inbetriebnahme durch langsames Öffnen der Gaszufuhr bei geschlossener Absperrarmatur des angeschlossenen Verbrauchsgerätes. Kein Werkzeug verwenden!
Montage- und Bedienungsanleitung des angeschlossenen Verbrauchsgerätes beachten!

FEHLERBEHEBUNG

Fehlerursache → Maßnahme

⚠ Gasgeruch
Ausströmendes Flüssiggas ist extrem entzündbar!
Kann zu Explosionen führen.
→ Gaszufuhr schließen!
→ Keine elektrischen Schalter betätigen!
→ Nicht im Gebäude telefonieren!
→ Räume gut belüften!
→ Flüssiggasanlage außer Betrieb nehmen!
→ Fachbetrieb beauftragen!
Kein Gasdurchfluss:
→ Gasflaschenventil oder Absperrarmaturen öffnen.
Weiterhin kein Gasdurchfluss:
→ Produkt zur Prüfung an den Hersteller senden.

Abnormales Flammenbild bei fest eingestelltem Druckregler
Nennausgangsdruck des Druckreglers mit Nennanschlussdruck des angeschlossenen Verbrauchers vergleichen:
→ bei Nichtübereinstimmung, Druckregler austauschen.

Abnormales Flammenbild einstellbarer Druckregler
Nennausgangsdruck des Druckreglers mit Nennanschlussdruck des angeschlossenen Verbrauchers vergleichen:
→ bei Nichtübereinstimmung, Druckregler auf Nennanschlussdruck einstellen.

AUSSERBETRIEBNAHME

Gaszufuhr von der Gasflasche oder vom Gasbehälter schließen. Anschließend Absperrarmaturen der angeschlossenen Verbraucher schließen. Bei Nichtbenutzung der Flüssiggasanlage alle Ventile geschlossen halten.

HINWEIS Alle freien Anschlüsse in den Zuleitungen der Flüssiggasanlage sind mit einem geeigneten Verschluss dicht zu verschließen.

Bei einem dauerhaften Gasaustritt des Überdruck-Abblaseventil PRV über die Atmungsöffnung, muss der Druckregler gegen einen neuen Druckregler ausgetauscht werden. Bei Gasgeruch, Undichtheit, Gasaustritt über das PRV und Störung an der Verbrauchseinrichtung sofortige AUSSERBETRIEBNAHME!
Fachbetrieb beauftragen.

INSTANDSETZUNG

Führen die unter INBETRIEBNAHME genannten Maßnahmen nicht zur ordnungsgemäßen Wiederinbetriebnahme und liegt kein Auslegungsfehler vor, muss das Produkt zur Prüfung an den Hersteller eingesandt werden. Bei unbefugten Eingriffen erlischt die Gewährleistung.

AUSTAUSCH

Bei Anzeichen jeglichen Verschleißes und jeglicher Zerstörung des Produktes oder eines Teiles des Produktes, muss dieses ausgetauscht werden. Nach Austausch des Produktes, Schritte MONTAGE, DICHTHEITSKONTROLLE und INBETRIEBNAHME beachten! Um unter normalen Betriebsbedingungen die einwandfreie Funktion der Installation zu gewährleisten, wird empfohlen, Ausrüstungsteile, die Verschleiß oder Alterung unterliegen, ggf. auszuwechseln. Im gewerblichen Bereich nach DGUV-Regel 110-010 (bis2022 DGUV Vorschrift 79) sind Ausrüstungsteile von Flüssiggasanlagen spätestens nach 10 Jahren auszutauschen.

DE

WARTUNG

Das Produkt ist nach ordnungsgemäßer MONTAGE und BEDIENUNG wartungsfrei.

TECHNISCHE DATEN

max. zulässiger Druck: alternativ: (siehe Typschild)	PS 4 bar PS 16 bar
Eingangsdruck alternativ: (siehe Typschild)	p bis 4 bar p bis 10 bar p bis 16 bar
Ausgangsdruck alternativ: (siehe Typschild)	pd 29 mbar bis 4 bar
Abweichende Drücke, ΔP	→ siehe Typschild!
zulässige Temperatur TS -20 °C / +50 °C	

ΔP = der maximal erlaubte Druckverlust in der nachgeschalteten Installation.

ENTSORGEN

Um die Umwelt zu schützen, dürfen unsere Produkte nicht mit dem Hausmüll entsorgt werden.
Das Produkt ist über örtliche Sammelstellen oder Wertstoffhöfe zu entsorgen.

TECHNISCHE ÄNDERUNGEN

Alle Angaben in dieser Montage- und Bedienungsanleitung sind die Ergebnisse der Produktprüfung und entsprechen dem derzeitigen Kenntnisstand sowie dem Stand der Gesetzgebung und der einschlägigen Normen zum Ausgabedatum.
Änderungen der technischen Daten, Druckfehler und Irrtümer vorbehalten. Alle Abbildungen dienen illustrativen Zwecken und können von der tatsächlichen Ausführung abweichen.

GEWÄHRLEISTUNG

Wir gewähren für das Produkt die ordnungsgemäße Funktion und Dichtheit innerhalb des gesetzlich vorgeschriebenen Zeitraums. Der Umfang unserer Gewährleistung richtet sich nach § 8 unserer Liefer- und Zahlungsbedingungen.

EN

START-UP

After the product has been ASSEMBED and LEAK TESTING has been carried out successfully, it is immediately ready for operation.
Start the system by slowly opening the gas supply while the shut-off fitting of the connected device equipment remains closed. Do not use tools!
Observe the assembly and operating manual of the connected device equipment.

TROUBLESHOOTING

Fault cause → Action

⚠ Gas smell
Leaking LPG is extremely flammable!
Can cause explosions.
→ Close the gas supply.
→ Do not use any electric switches.
→ Do not use a phone in the building.
→ Ventilate rooms well.
→ Shut down the LPG system.
→ Contact a specialised company.
No gas flow:
→ open the gas cylinder valve or the shut-off fittings.
Still no gas flow:
→ send the product to the manufacturer to be checked.

Abnormal flame pattern of non-adjustable pressure regulator
Compare the rated outlet pressure of the pressure regulator to the rated connection pressure of the connected load:
→ if they do not match, replace the pressure regulator.

Abnormal flame pattern of the adjustable pressure regulator
Compare the rated outlet pressure of the pressure regulator to the rated connection pressure of the connected load:
→ if they do not match, adjust the pressure regulator to the rated connection pressure.

SHUT-DOWN

Close the gas supply from the gas cylinder or the gas vessel. Then, close the shut-off fittings on the connected consumers. When the LPG system is not in use, all valves must remain closed.

NOTICE
Close all free connections in the feed lines of the LPG system with suitable caps to prevent gas flowing out!

In case of continuous gas escaping via the pressure relief valve PRV via the breather, the pressure regulator must be replaced with a new pressure regulator. In case of gas smells, leaks, gas escaping via the PRV or faults in the consumer equipment, SHUT DOWN THE SYSTEM immediately. Contact a specialised company.

RESTORATION

If the actions described in START-UP do not lead to a proper restart and if there is no dimensioning problem, the product must be sent to the manufacturer to be checked. Our warranty does not apply in cases of unauthorised interference.

REPLACEMENT

If there is any sign of wear or if the product or parts thereof are damaged, it must be replaced. When the product has been replaced, observe the steps ASSEMBLY, LEAK TESTING, and START-UP.
To ensure that the installation works faultlessly under normal operating conditions, it is recommended to replace system parts subject to wear or ageing, e.g. pressure regulators, hose assemblies, shut-off devices within 10 years of the date of manufacture.

WARTUNG

After proper ASSEMBLY and OPERATION, the product is maintenance-free.

TECHNICAL DATA

Max. admissible pressure alternatively: (see type label)	PS 4bar PS 16bar
Inlet pressure alternatively: (see type label)	p up to 4bar p up to 10bar p up to 16bar
Outlet pressure alternatively: (see type label)	pd 29mbar to 4bar
Deviating pressures, ΔP	→ see type label!
Admissible temperature TS -20°C / +50°C	

ΔP = Maximum permitted pressure drop in the downstream installation.

DISPOSAL

To protect the environment, our products may not be disposed of along with household waste.
The product must be disposed of via a local collection station or a recycling station.

TECHNICAL CHANGES

All the information contained in this assembly and operating manual is the result of product testing and corresponds to the level of knowledge at the time of testing and the relevant legislation and standards at the time of issue. We reserve the right to make technical changes without prior notice.
Errors and omissions excepted.
All figures are for illustration purposes only and may differ from actual designs.

WARRANTY

We guarantee that the product will function as intended and will not leak during the legally specified period. The scope of our warranty is based on Section 8 of our terms and conditions of delivery and payment.

FR

MISE EN SERVICE

Après le MONTAGE et un CONTRÔLE D'ÉTANCHÉITÉ satisfaisant, le produit est immédiatement prêt à la mise en service.
Mise en service en ouvrant lentement l'alimentation de gaz, le robinet d'arrêt du consommateur raccordé étant fermé. Ne pas utiliser des outils !
Respecter la notice de montage et de service du consommateur raccordé.

DÉPANNAGE

Cause de la panne → Remède

⚠ Odeur de gaz
Le gaz de pétrole liquéfié qui s'écoule est hautement inflammable !
Peut provoquer des explosions.
→ Fermer l'alimentation de gaz !
→ N'actionner aucun interrupteur électrique !
→ Ne pas téléphoner à l'intérieur du bâtiment !
→ Bien aérer les locaux !
→ Mettre l'installation de GPL hors service !
→ Charger une entreprise spécialisée !
Pas de débit de gaz :
→ ouvrir le robinet de la bouteille de gaz ou les robinets d'arrêt.
Toujours pas de débit de gaz :
→ envoyer le produit au fabricant pour contrôle.

Aspect anormal de la flamme au détendeur de pression fixe
Comparer la pression de sortie nominale du détendeur de pression avec la pression nominale raccordée du consommateur raccordé :
→ en cas de non-concordance, remplacer le détendeur ou l'appareil à gaz.

Aspect anormal de la flamme au détendeur de pression réglable
Comparer la pression de sortie nominale du détendeur de pression avec la pression nominale raccordée du consommateur raccordé :
→ si les valeurs ne sont pas identiques, régler le détendeur sur la pression nominale raccordée.

MISE HORS SERVICE

Couper l'alimentation de gaz via la bouteille de gaz ou le réservoir de gaz. Fermer ensuite les robinets d'arrêt des consommateurs raccordés. En cas de non utilisation de l'installation de GPL, garder fermés tous les robinets, vannes et soupapes.

AVIS Tous les raccords libres des conduites d'arrivée de l'installation de GPL doivent être rendus étanches au moyen d'un capuchon approprié afin d'éviter toute fuite de gaz !

En cas d'une fuite de gaz permanente au niveau de la soupape de surpression PRV via l'évent, le détendeur de pression doit être remplacé par un détendeur de pression neuf. MISE HORS SERVICE immédiate en cas d'odeur de gaz, de fuite, de fuite de gaz via la soupape PRV et de panne du dispositif de consommation !
Charger une entreprise spécialisée.

RÉPARATION

Le produit devra être renvoyé au fabricant pour contrôle si les mesures mentionnées sous MISE EN SERVICE restent sans succès quant à la remise en service correcte et qu'aucune erreur de dimensionnement n'a été commise. La garantie est annulée en cas d'interventions non autorisées.

REMPLACEMENT

Dès les premiers signes d'usure et de détérioration du produit ou d'une pièce du produit, celui-ci devra être remplacé. Une fois le produit remplacé, suivre les étapes indiquées aux points MONTAGE, CONTRÔLE D'ÉTANCHÉITÉ et MISE EN SERVICE !
Afin de garantir un parfait fonctionnement de l'installation dans des conditions de fonctionnement normales, nous recommandons de remplacer les composants de l'installation qui sont soumis à l'usure ou au vieillissement, tels que p.ex. les détendeurs de pression, les tuyaux flexibles, les dispositifs d'arrêt au plus tard 10 ans après sa date de fabrication.

ENTRETIEN

Le produit ne nécessite aucun entretien en cas de MONTAGE et de COMMANDE corrects.

DONNÉES TECHNIQUES

Pression max. autorisée alternative : (voir plaque)	PS 4 bars PS 16 bars
Pression d'entrée alternative : (voir plaque signalétique)	p jusqu'à 4 bars p jusqu'à 10 bars p jusqu'à 16 bars
Pression de sortie alternative : (voir plaque signalétique)	pd de 29 mbars à 4 bars
Pressions divergentes, ΔP	→ voir plaque signalétique!
Température autorisée TS -20 °C / +50 °C	

ΔP = perte de pression maximale admissible dans l'installation en aval.

ÉLIMINATION

Afin de protéger l'environnement, il est interdit d'éliminer nos produits avec les déchets domestiques. Le produit doit être remis pour élimination ou recyclage à des centres de collecte ou des déchetteries avec tri sélectif.

MODIFICATIONS TECHNIQUES

Toutes les indications fournies dans cette notice de montage et de service résultent d'essais réalisés sur les produits et correspondent à l'état actuel des connaissances ainsi qu'à l'état de la législation et des normes en vigueur à la date d'édition.
Sous réserve de modifications des données techniques, de fautes d'impression et d'erreurs.
Toutes les images sont représentes à titre d'illustration et peuvent différer de la réalité.

GARANTIE

Nous garantissons le fonctionnement conforme et l'étanchéité du produit pour la période légale prescrite. L'ampleur de notre garantie est régie par l'article 8 de nos conditions de livraison et de paiement.

IT

MESSA IN SERVIZIO

Dopo il MONTAGGIO e una volta eseguito correttamente il CONTROLLO DI TENUTA, il prodotto è subito pronto per essere utilizzato. Eseguire la messa in funzione aprendo lentamente l'alimentazione del gas tenendo chiusa la valvola di intercettazione dell'apparecchio di consumo collegato. Non utilizzare utensili!
Osservare le istruzioni di montaggio e di utilizzo dell'apparecchio di consumo collegato!

RIMOZIONE DEGLI ERRORI

Ricerca degli errori → Provvedimento

⚠ Odore di gas
Le fuoriuscite di gas liquido sono estremamente infiammabili!
Pericolo di esplosioni.
→ Interrompere l'alimentazione di gas.
→ Non attivare interruttori elettrici!
→ Non effettuare telefonate nell'edificio.
→ Arieggiare bene gli ambienti!
→ Mettere fuori servizio l'impianto di gas liquido.
→ Contattare un'azienda specializzata!
Nessun flusso di gas:
→ aprire la valvola della bombola del gas o le valvole di intercettazione.
Ancora nessun flusso di gas:
→ inviare il prodotto al produttore per controllo.

Forma della fiamma anomala nel regolatore di pressione impostato in modo fisso.
Confrontare la pressione in uscita nominale del regolatore di pressione con la pressione di alimentazione nominale dell'apparecchio di consumo:
→ in caso di discordanza, sostituire il regolatore di pressione o l'apparecchio a gas.
Forma della fiamma anomala regolatore di pressione impostabile
Confrontare la pressione in uscita nominale del regolatore di pressione con la pressione di alimentazione nominale dell'apparecchio di consumo: → in caso di discordanza, impostare il regolatore di pressione sulla pressione di alimentazione nominale.

MESSA FUORI SERVIZIO

Chiudere la valvola della bombola e poi la rubinetteria del dispositivo di consumo. Chiudere tutte le valvole di intercettazione degli apparecchi di consumo collegati. Quando non si usa l'impianto, tenere chiuse tutte le valvole.

NOTA
Chiudere a tenuta stagna con un tappo idoneo tutti i raccordi liberi dei tubi di alimentazione dell'impianto GPL al fine di impedire la fuoriuscita di gas!

In caso di fuoriuscita continua di gas dalla valvola di scarico sovrapressione PRV attraverso il foro di sfiato, sostituire il regolatore di pressione con uno nuovo. In caso di odore di gas, mancanza di tenuta, uscita di gas attraverso PRV o guasto sull'apparecchio di consumo, procedere immediatamente alla MESSA FUORI SERVIZIO!
Contattare un'azienda specializzata.

RIPARAZIONE

Se quanto indicato alla sezione MESSA IN SERVIZIO non porta ad una regolare rimessa in funzione e non sussiste alcun errore di progettazione, il prodotto deve essere inviato al costruttore per essere controllato. In caso di interventi non autorizzati, la garanzia decade.

SOSTITUZIONE

Sostituire il prodotto non appena si AV V ISO segni di usura o danni sul prodotto o su sue parti. Dopo la sostituzione, tenere presente quanto riportato ai punti MONTAGGIO, CONTROLLO DI TENUTA STAGNA e MESSA IN SERVIZIO!
Per garantire il funzionamento ineccepibile dell'impianto in normali condizioni di esercizio, si raccomanda di sostituire le parti dell'impianto sottoposte a usura o invecchiamento, quali ad es. regolatori di pressione, tubi flessibili, dispositivi di interruzione, entro 10 anni dalla data di produzione.

MANUTENZIONE

Se correttamente MONTATO ed UTILIZZATO, il prodotto non richiede manutenzione.

DATI TECNICI

Pressione max ammessa: alternativa: (vedi targhetta)	PS 4 bar PS 16 bar
Pressione in entrata alternativa: (vedi targhetta)	p a 4 bar p a 10 bar p a 16 bar
Pressione in uscita alternativa: (vedi targhetta)	pd 29 mbar a 4 bar
Pressioni divergenti, ΔP	→ vedi targhetta!
Temperatura ammessa TS -20 °C / +50 °C	

ΔP = perdita di pressione massima consentita nell'installazione a valle.

SMALTIMENTO

Per tutelare l'ambiente, i nostri prodotti non devono essere smaltiti insieme ai rifiuti domestici. Il prodotto deve essere portato per lo smaltimento in un centro di raccolta o deposito pubblico locale.

MODIFICHE TECNICHE

Tutte le informazioni riportate nelle presenti istruzioni di montaggio e di utilizzo sono frutto delle verifiche eseguite sul prodotto e rispecchiano l'attuale stato della tecnica nonché della legislazione e delle norme pertinenti valide al momento della pubblicazione.
Con riserva di modifiche ai dati tecnici; salvo refusi ed errori. Le immagini hanno solo scolo illustrativo e possono divergere dall'esecuzione effettiva.

GARANZIA

Il produttore garantisce il funzionamento corretto del prodotto e la tenuta dello stesso per la durata prevista per legge. La portata della garanzia offerta è disciplinata ai sensi dell'art. 8 delle nostre Condizioni di fornitura e pagamento.

NL

INBEDRIJFSTELLING

Het product is na MONTAGE en succesvolle CONTROLE OP DICHTHEID direct klaar voor gebruik.
Ingebruikneming door langzaam openen van de gastoevoer bij gesloten afsluitarmatuur van de aangesloten verbruiker.
Gebruik geen gereedschap! Montage- en gebruiksaanwijzing van de aangesloten verbruiker in acht nemen!

TROUBLE SHOOTING

Storingsoorzaak → Maatregel

⚠ Gaslucht
Uitstromend vloeibaar gas is extreem ontvlambaar! Explosiegevaar.
→ Gastoevoer sluiten!
→ Geen elektrische schakelaars bedienen!
→ Niet telefoneren in het gebouw!!
→ Ruimtes goed ventileren!
→ Installatie met vloeibaar gas buiten gebruik nemen!
→ Neem een vakman in de arm!
Geen doorstroming van gas:
→ gasflesventiel of afsluitarmatuur openen.
Nog altijd geen doorstroming van gas:
→ product ter controle naar de fabrikant sturen.

Abnormaal vlammenbeeld bij vast ingestelde drukregelaar
Nominale uitgangsdruk van de drukregelaar met nominale aansluitdruk van de aangesloten verbruiker vergelijken:
→ bij geen overeenstemming, drukregelaar vervangen.

Abnormaal vlambeeld instelbare drukregelaar
Nominale uitgangsdruk van de drukregelaar met nominale aansluitdruk van de aangesloten verbruiker vergelijken:
→ bij geen overeenstemming, drukregelaar op nominale aansluitdruk instellen.

BUITENBEDRIJFSTELLING

Gastoevoer van de gasfles of van de gashouder sluiten. Aansluitend alle afsluitarmaturen van de aangesloten verbruikers sluiten. Als de installatie met vloeibaar gas niet gebruik wordt, alle ventielen gesloten houden .

LET OP Alle vrije aansluitingen in de toevoerleidingen van de installatie met vloeibaar gas moeten met een geschikte dop afgesloten worden om te voorkomen dat er gas ontsnapt!
Bij permanent ontsnappen van gas van het overdrukventiel PRV via de ventilatieopening, moet de drukregelaar worden vervangen door een nieuwe drukregelaar. Stel de installatie bij gaslucht, lekkage en ontsnappen van gas via de PRV en storing aan de verbruiksinrichting onmiddellijk BUITEN BEDRIJF!
Neem een vakman in de arm.

REPARATIE

Leiden de onder INBEDRIJFSTELLING genoemde maatregelen niet tot de correcte herinbedrijfstelling en is er geen sprake van een ontwerpfout, dan moet het product voor controle aan de fabrikant worden gezonden. Bij onbevoegde ingrepen komt de garantie te vervallen.

VERVANGING

Bij tekenen van slijtage en bij elke beschadiging van het product of een deel van het product, moet dit worden vervangen. Let na vervanging van het product op de stappen MONTAGE, CONTROLE OP DICHTHEID en INBEDRIJFSTELLING!
Om onder normale bedrijfsomstandigheden een probleemloze werking van de installatie mogelijk te maken, wordt aangeraden om installatieonderdelen die aan slijtage of veroudering onderhevig zijn, zoals bijv. drukregelaars, slangen, afsluitinrichtingen, na 10 na productiedatum te vervangen.

ONDERHOUD

Bij een juiste MONTAGE en BEDIENING is het product onderhoudsvrij.

TECHNISCHE GEGEVENS

Alternatieve max. toelaatbare druk (zie typeplaatje)	PS 4 bar PS 16 bar
Alternatieve ingangsdruk: (zie typeplaatje)	p tot 4 bar p tot 10 bar p tot 16 bar
Alternatieve uitgangsdruk: (zie typeplaatje)	pd 29 mbar tot 4 bar
Afwijkende druk, ΔP	→ zie typeplaatje!
Toelaatbare temperatuur TS -20 °C / +50 °C	

ΔP = het maximaal toegestane drukverlies in de nageschakelde installatie.

AFVOEREN

Om het milieu te beschermen mogen onze producten niet met het gewone huisvuil meegegeven worden.
Het product dient via plaatselijke inzamelpunten of sorteercentra voor afval verwijderd te worden.

VERVANGING

Bij tekenen van slijtage en bij elke beschadiging van het product of een deel van het product, moet dit worden vervangen. Let na vervanging van het product op de stappen MONTAGE, CONTROLE OP DICHTHEID en INBEDRIJFSTELLING!
Om onder normale bedrijfsomstandigheden een probleemloze werking van de installatie mogelijk te maken, wordt aangeraden om installatieonderdelen die aan slijtage of veroudering onderhevig zijn, zoals bijv. drukregelaars, slangen, afsluitinrichtingen, na 10 na productiedatum te vervangen.

ONDERHOUD

Bij een juiste MONTAGE en BEDIENING is het product onderhoudsvrij.

TECHNISCHE WIJZIGINGEN

Alle opgaven in deze montage- en gebruiksaanwijzing zijn het resultaat van productcontrole en komen overeen met de huidige stand van de kennis en de stand van de wetgeving en de toepasselijke normen op de datum van afgifte.
Wijzigingen van de technische gegevens, drukfouten en vergissingen zijn voorbehouden.
Alle afbeeldingen zijn bedoeld ter illustratie en kunnen afwijken van de feitelijke uitvoering.

GARANTIE

Wij garanderen voor het product de juiste werking en dichtheid binnen de wettelijk voorgeschreven periode. De omvang van deze garantie is beschreven in § 8 van onze leverings- en betalingsvoorwaarden.

PL

URUCHOMIENIE

Bezpośrednio po MONTAŻU i przeprowadzeniu KONTROLI SZCZELNOŚCI produkt jest gotowy do eksploatacji.
Uruchomienie przez powolne otwarcie dopływu gazu przy zamkniętej armaturze odcinającej podłączonego urządzenia odbiorczego.
Przestrzegać instrukcji montażu i obsługi podłączonego urządzenia odbiorczego!

ROZWIĄZYWANIE PROBLEMÓW

Przyczyna błędu → środek zaradczy

⚠ Zapach gazu
Wypływający gaz płynny jest skrajnie zapalny!
Może prowadzić do wybuchu.
→ Zamknąć dopływ gazu!
→ Nie naciskać wyłączników elektrycznych!
→ Nie wykonywać połączeń telefonicznych w budynku!
→ Zapewnić dobrą wentylację pomieszczeń!
→ Wyłączyć instalację gazu płynnego!
→ Skontaktować się z wyspecjalizowaną firmą!
Brak przepływu:
→ otworzyć zawór butli lub armaturę odcinającą.
W dalszym ciągu brak przepływu gazu:
→ produkt przesłać do producenta w celu sprawdzenia.

Nietypowy obraz płomienia w reduktorze ze stałą nastawą
Porównać ciśnienie nominalne na wyjściu reduktora z ciśnieniem nominalnym na odbiorniku:
→ jeśli wartości ciśnienia nie zgadzają się, wymienić reduktor ciśnienia lub urządzenie odbiorcze gazu.

Nietypowy obraz płomienia przy użyciu nastawnego reduktora ciśnienia
Porównać znamionowe ciśnienie wyjściowe reduktora ciśnienia ze znamionowym ciśnieniem przyłączowym podłączonego urządzenia odbiorczego:
→ w przypadku niezgodności ustawić reduktor ciśnienia na znamionowe ciśnienie przyłączowe.

PRZERWANIE EKSPLOATACJI

Zamknąć dopływ gazu z butli gazowej lub zbiornika gazu. Następnie zamknąć armaturę odcinającą podłączonych urządzeń odbiorczych. W przypadku nieużywania instalacji gazu płynnego wszystkie zawory utrzymywać zamknięte.

WSKAZÓWKA Aby uniknąć wycieku gazu, wszystkie wolne przyłącza doprowadzające gaz w instalacji należy szczelnie zamknąć przy użyciu odpowiedniego zamknięcia.
W przypadku ciągłego wydobywania się gazu z wydmuchowego zaworu bezpieczeństwa PRV przez otwór oddechowy, reduktor ciśnienia należy wymienić na nowy. W razie stwierdzenia zapachu gazu, nieszczelności, wydobywania się gazu przez zawór PRV i zakłóceń w działaniu urządzenia odbiorczego należy natychmiast PRZERWAĆ EKSPLOATACJĘ!
Zlecić naprawę wyspecjalizowanej firmie.

NAPRAWA

Jeśli działania wymienione w punkcieURUCHOMIENIE nie prowadzą do prawidłowego ponownego uruchomienia, a błąd nie dotyczy ustawień, należy wysłać produkt do producenta w celu przeprowadzenia kontroli. Ingerencje osób nieuprawnionych prowadzą do wygaśnięcia roszczeń wynikających z rękojmi.

WYMIANA

W przypadku oznak zużycie, zniszczenia produktu lub jego części produkt należy wymienić.
Po wymianie produktu postępować zgodnie z krokami MONTAŻ, KONTROLA SZCZELNOŚCI i URUCHAMIANIE!
Aby zapewnić prawidłowe działanie instalacji w normalnych warunkach eksploatacji, zaleca się w razie potrzeby wymianę części urządzenia ulegających zużyciu lub starzeniu, takich jak regulatory ciśnienia, węże, zawory odcinające: po 10 latach od daty produkcji.

KONSERWACJA

Prawidłowo ZAMONTOWANY i OBSŁUGIWANY produkt nie wymaga konserwacji.

DANE TECHNICZNE

Maks. dopuszczalne ciśnienie alternatywne: (patrz tablicz.)	PS 4 barów PS 16 barów
Ciśnienie wejściowe alternatywne: (patrz tabliczka znamionowa)	p do 4 barów p do 10 barów p do 16 barów
Ciśnienie wyjściowe alternatywne: (patrz tabliczka)	pd od 29 mbarów do 4 barów
Inne ciśnienia, ΔP	→ patrz tabliczka znamionowa!
Dopuszczalna temperatura TS -20 °C / +50 °C	

ΔP = maksymalna dozwolona strata ciśnienia w instalacji podłączonej za urządzeniem.

UTYLIZACJA

W celu ochrony środowiska naturalnego nie utylizować naszych produktów razem z odpadami komunalnymi.
Produkt należy oddać do miejscowego punktu zbiórki lub odzysku surowców wtórnych.

ZMIANY TECHNICZNE

Wszystkie informacje zawarte w niniejszej instrukcji montażu i obsługi przygotowano na podstawie wyników kontroli produktu. Są one zgodne z obecnym stanem wiedzy oraz stanem prawnym i właściwymi normami obowiązującymi w momencie wydania.
Zmiany parametrów technicznych, błędy drukarskie i omyłki zastrzeżone. Wszelkie ilustracje służą celom wizualizacyjnym i mogą odbiegać od wersji rzeczywistej.

RĘKOJMIA

Zapewniemy prawidłowe działanie i szczelność produktu w okresie wymaganym ustawą.
Zakres rękojmi jest zgodny z § 8 naszych Warunków dostaw i płatności.

Artikel-Nr. 01 000 29 j / Originalanleitung -DE-/ Ausgabe 07.2022 / Ersatz für Ausgabe 11.2019

GOK
Regler- und Armaturen-Gesellschaft mbH & Co. KG
Obernbreiter Straße 2 - 18 • 97340 Marktbreit/ Germany
Telefon: 09332 404-0 • Telefax: 09332 404-49
E-Mail: info@gok-online.de • Internet: www.gok.de • www.gok-blog.de